TCP | TCP V Performance

Torrini centrifughi ad alte prestazioni
High performance centrifugal roof fans



TCP - Flusso orizzontale
Horizontal discharge



TCP V - Flusso verticale
Vertical discharge

ErP 125/2009/CE

UE 1253/2014

Conformi
Direttiva ErP 125/2009/CE
e al Regolamento UE 1253/2014

Comply
ErP Directive 125/2009/CE
and EU Regulation 1253/2014

DESCRIZIONE
I torrini d'estrazione centrifughi delle serie TCP (flusso orizzontale) e TCP V (flusso verticale) sono destinati all'aspirazione, diretta o canalizzata, nelle più svariate applicazioni civili, industriali e commerciali. Caratterizzati da una notevole semplicità d'istallazione, si distinguono per l'elevata silenziosità ed efficienza. Il motore è separato dal flusso d'aria convogliato, questo permette di poter aspirare aria pulita o leggermente polverosa con temperatura da -20°C a +80°C.

COSTRUZIONE
- Telaio di base in lamiera d'acciaio zincato.
- Rete di protezione in filo d'acciaio trafilato e protetto contro gli agenti atmosferici fino al modello 350. I restanti modelli sono in lamiera zincata microstirata quadra e protetta contro gli agenti atmosferici. Realizzata a norme EN ISO 12499.
- Girante a pale rovesce autopulenti, ad alto rendimento aeraulico e bassa rumorosità, in lamiera zincata, bilanciata staticamente e dinamicamente secondo ISO 21940-11:2017.
- Copertura in ABS con idonee feritoie per il corretto raffreddamento del motore.
- TCP V: convogliatore in ABS.

MOTORE
Motore asincrono trifase o monofase a norme internazionali IEC 60034, IEC 60072, EMC 2014/30/UE, LVD 2014/35/UE, marcato CE, IP55, classe F.
Idoneo ad un servizio continuo (S1).

ACCESSORI
CB - Controbase a murare
CCr | CCrz - Reti di protezione
PBZ - Base di appoggio silenziata
GRZ - Silenziatori sezione quadrata
CCsa/b - Silenziatori circolari
CCbo - Boccaglio
CCf - Controflangia piana
CCfc - Controflangia con collare
RAZ - Piastra di raccordo
CCda - Serranda di non ritorno
CCga - Giunto flessibile
IN - Interruttore di servizio.

A RICHIESTA
- Versioni a 60 Hz

DESCRIPTION
The centrifugal roof fans of the TCP (horizontal discharge) and TCP V (vertical discharge) series are designed for direct or ducted ventilation in residential, commercial and industrial buildings. They are designed for easy installation, high efficiency low noise level. The motor is separated from the air flow, this allows the fan to exhaust clean or slightly dusty air with temperature from -20°C to +80°C.

CONSTRUCTION
- Base frame in galvanized steel sheet.
- Protection guard in drawn steel wire protected against the atmospheric agents, up to model 350. The remaining models are in square micro-pressed steel sheet. Manufactured according to EN ISO 12499.
- Backward curved wheel in galvanized steel sheet, with high efficiency and low noise level, statically and dynamically balanced according to ISO 21940-11:2017.
- Upper cover in ABS, with appropriate slots for motor cooling
- ABS conveyor on TCP V.

MOTOR
Asynchronous three-phase motor or single-phase motor manufactured according to international standards IEC 600034, IEC 60072, EMC 2014/30/UE, LVD 2014/35/UE, CE marked, IP 55, class F.
Service S1 (continuous working at constant load).

ACCESSORIES
CB - Counterbase to wall up
CCr/CCrz - Protection guards
PBZ - Silenced purlin box
GRZ - Squared silencers
CCsa/b - Circular silencers
CCbo - inlet cone
CCf - Flat counterflange
CCfc - Counterflange with collar
RAZ - Connecting plate
CCda - Backdraught damper
CCga - Flexible antivibration connector
IN - Service switch.

UPON REQUEST
- Versions at 60 Hz

VERSIONI | VERSIONS

TCP - TCP V EC
Versione con motore elettronico ad alta efficienza
Versions with high efficiency electronically controlled motors

TCP ATEX – TCP V ATEX
Versione antideflagrante secondo la Direttiva 2014/34/UE
Explosion-proof version according to Directive 2014/34/UE

elicent® aspirazione evoluta

PRESTAZIONI | PERFORMANCE

Le prestazioni aerauliche sono rilevate in conformità alla norma EN ISO 5801/AMCA 210 con densità dell'aria standard avente peso specifico1,2 Kg/m³.
Il livello di potenza sonora è ottenuto secondo la norma AMCA 300-08
Installazione C.
Alimentazione 230V/1Ph/50Hz o 400V/3Ph/50Hz.

Air performances are measured according to EN ISO 5801 / AMCA 210 standard with air density with 1.2 kg/m³ specific weight.
The sound power level is obtained according to AMCA 300-08
Installation C.
Power supply 230V/1Ph/50Hz or 400V/3Ph/50Hz

U – M/T Alimentazione elettrica Monofase/Trifase | Power supply Single/Three-phase

P N° di poli motore | N° of motor poles (RPM: 2p=3000 4p=1500 6p=1000 8p=750)

Pm (kW) Potenza nominale motore | Motor power rating

In (A) Corrente nominale a pieno carico | Full load current

IP/CL Grado di protezione motore/Classe di isolamento | Motor protection grade/Insulation class

Mot. (Gr) Grandezza motore | Motor size

Lp/Lw (dBA) Livello di pressione e potenza sonora | Sound pressure and volume levels

Ps (Pa) Pressione statica | Static pressure

Q (m³/h) Portata volumetrica | Airflow volume

TCP - TCP V 250

Code	Tipo / Type	Modello / Model	U	P	Pm (kW)	In (A)	IP/CL	IE3	Mot. (Gr)
1TF2520	TCP	254	M	4	0.09	1.10	55/F	–	56
1TF2522	TCP V								
1TF2521	TCP	254	T	4	0.09	0.35	55/F	–	56
1TF2523	TCP V								

LIVELLI SONORI | SOUND LEVELS dB(A)

Hz		63	125	250	500	1000	2000	4000	8000	TOT
254	Lw	44.5	59.6	57.4	58.1	57.2	55.9	51.3	37	65
	Lp	21	36	34	35	34	32	28	13	41

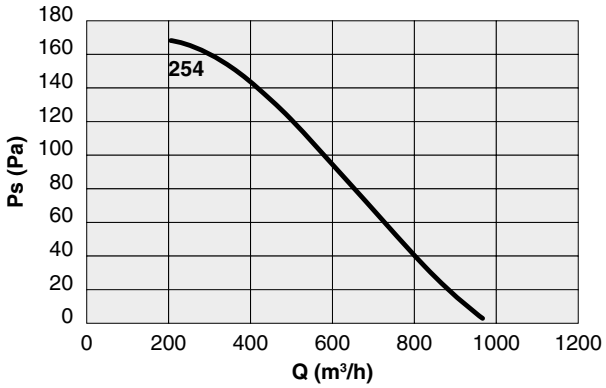

TCP - TCP V 310

Code	Tipo / Type	Modello / Model	U	P	Pm (kW)	In (A)	IP/CL	IE3	Mot. (Gr)
1TF3020	TCP	314	M	4	0.12	1.10	55/F	–	63
1TF3025	TCP V								
1TF3021	TCP	314	T	4	0.12	0.45	55/F	–	63
1TF3026	TCP V								
1TF3022	TCP	316	M	6	0.15	1.40	55/F	–	71
1TF3027	TCP V								
1TF3023	TCP	316	T	6	0.09	0.50	55/F	–	63
1TF3028	TCP V								

LIVELLI SONORI | SOUND LEVELS dB(A)

Hz		63	125	250	500	1000	2000	4000	8000	TOT
314	Lw	44.5	55.2	64	69.5	70	65.4	59.7	49.2	74.2
	Lp	21	31.7	40.5	45.9	46.4	41.8	36.2	25.6	50.6
316	Lw	29.7	40.4	49.1	54.6	55.1	50.5	44.9	34.3	59.3
	Lp	12.2	22.9	31.6	37.1	37.6	33	27.4	16.8	41.8

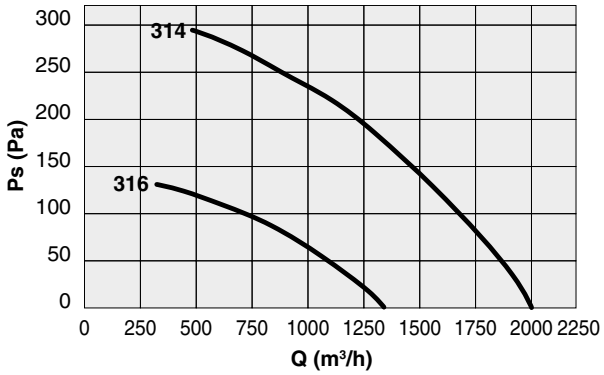

TCP - TCP V 350

Code	Tipo / Type	Modello / Model	U	P	Pm (kW)	In (A)	IP/CL	IE3	Mot. (Gr)
1TF1353	TCP	354 3600 0.25 kW	M	4	0.25	1.90	55/F	–	71
1TF1354	TCP V								
1TF1351	TCP	354 3600 0.25 kW	T	4	0.25	0.80	55/F	–	71
1TF1352	TCP V								

LIVELLI SONORI | SOUND LEVELS dB(A)

Hz		63	125	250	500	1000	2000	4000	8000	TOT
TCP 354	Lw	46	70	72	75	76	73	72	66	81
	Lp	28	52	54	57	58	55	54	48	63
TCP V 354	Lw	43	71	73	76	74	71	70	65	81
	Lp	25	53	55	58	56	53	52	47	63

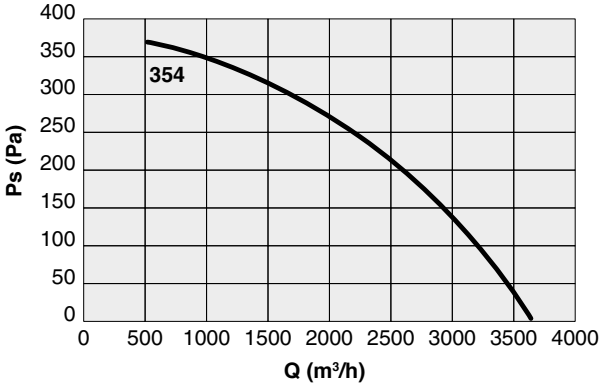

PRESTAZIONI | PERFORMANCE

TCP | TCP V

U – M/T
Alimentazione elettrica
Monofase/Trifase
Power supply
Single/Three-phase

P
N° di poli motore
N° of motor poles
(RPM: 2p=3000 4p=1500 6p=1000 8p=750)

Pm (kW)
Potenza nominale motore
Motor power rating

In (A)
Corrente nominale a pieno carico
Full load current

IP/CL
Grado di protezione motore/Classe di isolamento
Motor protection grade/Insulation class

Mot. (Gr)
Grandezza motore
Motor size

Lp/Lw (dBA)
Livello di pressione e potenza sonora
Sound pressure and volume levels

Ps (Pa)
Pressione statica
Static pressure

Q (m³/h)
Portata volumetrica
Airflow volume

TCP - TCP V 400

Code	Tipo / Type	Modello / Model	U	P	Pm (kW)	In (A)	IP/CL	IE3	Mot. (Gr)
1TF1403	TCP	404 5400 0.55 kW	M	4	0.55	4.00	55/F	–	80
1TF1404	TCP V								
1TF1401	TCP	404 5400 0.55 kW	T	4	0.55	1.60	55/F	–	80
1TF1402	TCP V								

LIVELLI SONORI | SOUND LEVELS dB(A)

Hz		63	125	250	500	1000	2000	4000	8000	TOT
TCP 404	Lw	48	74	77	79	79	74	76	66	85
	Lp	30	56	59	61	61	56	58	48	67
TCP V 404	Lw	46	74	76	77	77	74	76	66	84
	Lp	28	56	58	59	59	56	58	48	66

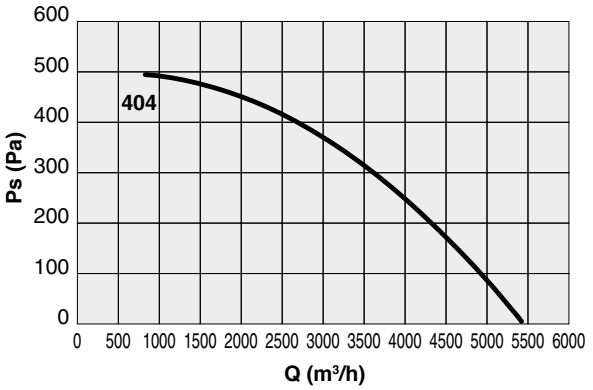

TCP - TCP V 450

Code	Tipo / Type	Modello / Model	U	P	Pm (kW)	In (A)	IP/CL	IE3	Mot. (Gr)
1TF1453	TCP	454 7600 0.75 kW	M	4	0.75	4.80	55/F	✓	80
1TF1454	TCP V								
1TF1451	TCP	454 7600 0.75 kW	T	4	0.75	2.10	55/F	✓	80
1TF1452	TCP V								

LIVELLI SONORI | SOUND LEVELS dB(A)

Hz		63	125	250	500	1000	2000	4000	8000	TOT
TCP 454	Lw	51	77	81	84	84	79	81	69	90
	Lp	33	59	63	66	66	61	63	51	72
TCP V 454	Lw	49	78	80	81	82	78	80	68	88
	Lp	31	60	62	63	64	60	62	50	70

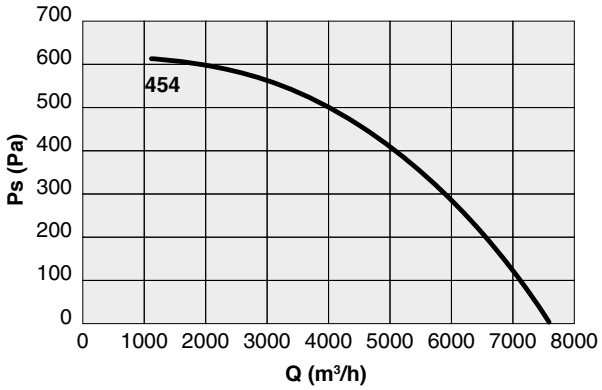

TCP - TCP V 500

Code	Tipo / Type	Modello / Model	U	P	Pm (kW)	In (A)	IP/CL	IE3	Mot. (Gr)
1TF1501	TCP	504 T 10000 1.5 kW	T	4	1.5	3.30	55/F	✓	90
1TF1502	TCP V								

LIVELLI SONORI | SOUND LEVELS dB(A)

Hz		63	125	250	500	1000	2000	4000	8000	TOT
TCP 504	Lw	52	78	82	85	86	81	82	71	91
	Lp	34	60	64	67	68	63	64	53	73
TCP V 504	Lw	52	78	82	84	84	81	82	71	90
	Lp	34	60	64	66	66	63	64	53	72

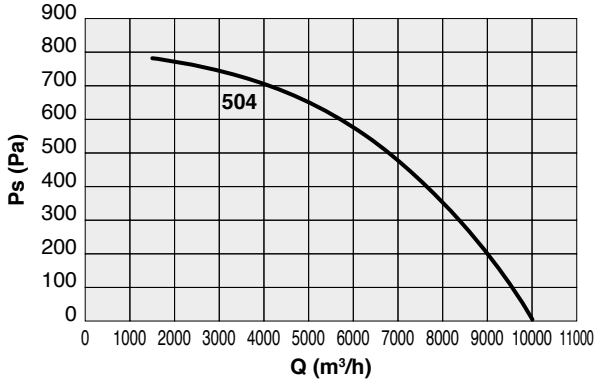

PRESTAZIONI | PERFORMANCE

U – M/T Alimentazione elettrica Monofase/Trifase / Power supply Single/Three-phase
P N° di poli motore / N° of motor poles (RPM: 2p=3000 4p=1500 6p=1000 8p=750)
Pm (kW) Potenza nominale motore / Motor power rating
In (A) Corrente nominale a pieno carico / Full load current
IP/CL Grado di protezione motore/Classe di isolamento / Motor protection grade/Insulation class
Mot. (Gr) Grandezza motore / Motor size
Lp/Lw (dBA) Livello di pressione e potenza sonora / Sound pressure and volume levels
Ps (Pa) Pressione statica / Static pressure
Q (m³/h) Portata volumetrica / Airflow volume

TCP - TCP V 560

Code	Tipo / Type	Modello / Model	U	P	Pm (kW)	In (A)	IP/CL	IE3	Mot. (Gr)
1TF1563	TCP	564 14150 3 kW	T	4	3	6.30	55/F	✓	100
1TF1564	TCP V								
1TF1561	TCP	566 9100 0.55 kW	T	6	0.55	1.80	55/F	-	80
1TF1562	TCP V								

LIVELLI SONORI | SOUND LEVELS dB(A)

Hz		63	125	250	500	1000	2000	4000	8000	TOT
TCP 564	Lw	64	85	84	87	87	88	80	73	94
	Lp	46	67	66	69	69	70	62	55	76
TCP V 564	Lw	62	86	86	85	85	88	80	73	93
	Lp	45	69	68	68	67	70	62	56	76
TCP 566	Lw	54	75	74	77	77	78	70	63	84
	Lp	36	57	56	59	59	60	52	45	66
TCP V 566	Lw	53	77	76	76	75	78	70	64	84
	Lp	35	59	58	58	57	60	52	46	66

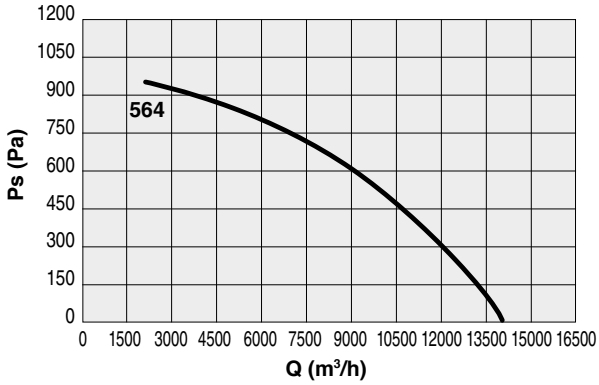

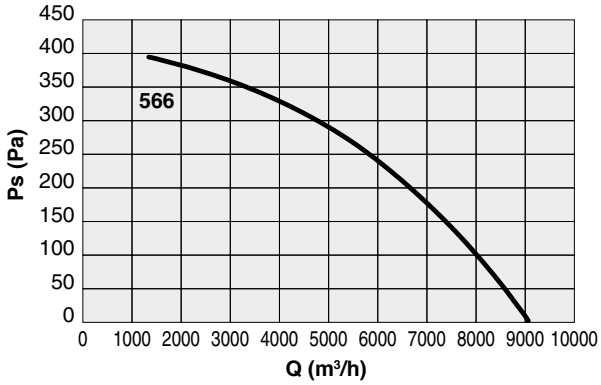

TCP - TCP V 630

Code	Tipo / Type	Modello / Model	U	P	Pm (kW)	In (A)	IP/CL	IE3	Mot. (Gr)
1TF1633	TCP	634 21200 5.5 kW	T	4	5.5	10.4	55/F	✓	132
1TF1634	TCP V								
1TF1631	TCP	636 13700 1.1 kW	T	6	1.10	2.80	55/F	✓	90
1TF1632	TCP V								

LIVELLI SONORI | SOUND LEVELS dB(A)

Hz		63	125	250	500	1000	2000	4000	8000	TOT
TCP 634	Lw	67	88	90	93	90	91	88	76	98
	Lp	49	70	72	75	72	73	70	58	80
TCP V 634	Lw	66	89	89	89	88	89	90	84	97
	Lp	49	72	71	72	70	71	72	67	80
TCP 636	Lw	57	78	80	83	80	81	78	66	88
	Lp	39	60	62	65	62	63	60	48	70
TCP V 636	Lw	57	80	79	80	78	79	80	75	87
	Lp	39	62	61	62	60	61	62	57	69

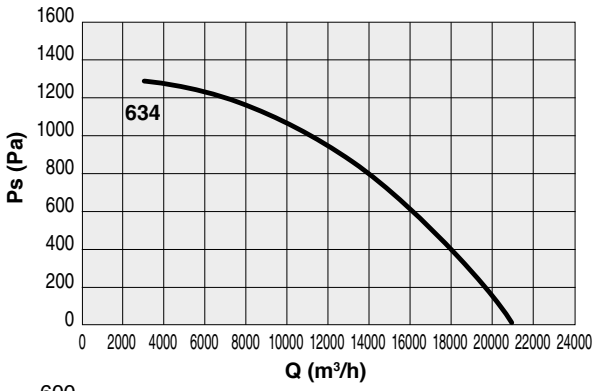

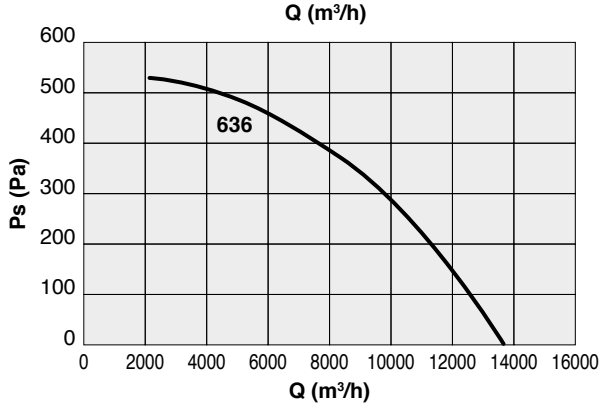

PRESTAZIONI | PERFORMANCE

U – M/T
Alimentazione elettrica
Monofase/Trifase
Power supply
Single/Three-phase

P
N° di poli motore
N° of motor poles
(RPM: 2p=3000 4p=1500 6p=1000 8p=750)

Pm (kW)
Potenza nominale motore
Motor power rating

In (A)
Corrente nominale a pieno carico
Full load current

IP/CL
Grado di protezione motore/Classe di isolamento
Motor protection grade/Insulation class

Mot. (Gr)
Grandezza motore
Motor size

Lp/Lw (dBA)
Livello di pressione e potenza sonora
Sound pressure and volume levels

Ps (Pa)
Pressione statica
Static pressure

Q (m³/h)
Portata volumetrica
Airflow volume

TCP - TCP V 750

Code	Tipo / Type	Modello / Model	U	P	Pm (kW)	In (A)	IP/CL	IE3	Mot. (Gr)
1TF1753	TCP	754 29900 9.2 kW	T	4	9.2	17.6	55/F	✓	132
1TF1754	TCP V								
1TF1751	TCP	756 19500 2.2 kW	T	6	2.2	5.0	55/F	✓	112
1TF1752	TCP V								

LIVELLI SONORI | SOUND LEVELS dB(A)

Hz		63	125	250	500	1000	2000	4000	8000	TOT
TCP 754	Lw	77	92	94	97	97	99	86	79	104
	Lp	59	74	76	79	79	81	68	61	86
TCP V 754	Lw	73	91	93	94	94	97	85	78	101
	Lp	56	74	75	77	76	79	67	61	84
TCP 756	Lw	67	82	84	87	87	89	76	69	94
	Lp	49	64	66	69	69	71	58	51	76
TCP V 756	Lw	64	82	83	85	84	87	75	69	92
	Lp	46	64	65	67	66	69	57	51	74

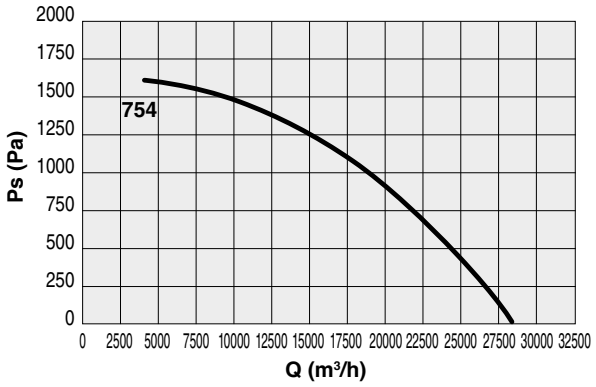

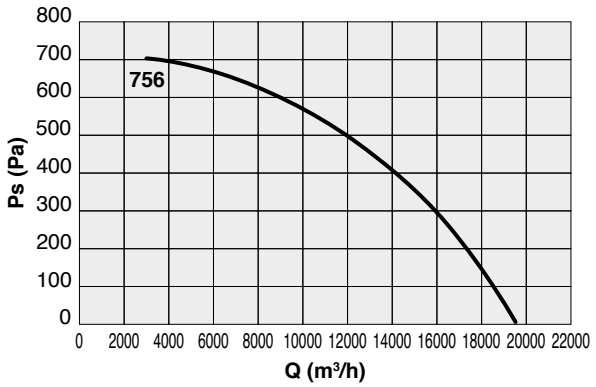

PRESTAZIONI | PERFORMANCE

U – M/T	P	Pm (kW)	In (A)	IP/CL	Mot. (Gr)	Lp/Lw (dBA)	Ps (Pa)	Q (m³/h)
Alimentazione elettrica Monofase/Trifase Power supply Single/Three-phase	N° di poli motore N° of motor poles (RPM: 2p=3000 4p=1500 6p=1000 8p=750)	Potenza nominale motore Motor power rating	Corrente nominale a pieno carico Full load current	Grado di protezione motore/Classe di isolamento Motor protection grade/Insulation class	Grandezza motore Motor size	Livello di pressione e potenza sonora Sound pressure and volume levels	Pressione statica Static pressure	Portata volumetrica Airflow volume

TCP - TCP V 800

Code	Tipo / Type	Modello / Model	U	P	Pm (kW)	In (A)	IP/CL	IE3	Mot. (Gr)
1TF1800	TCP	806 22500 3.0 kW	T	6	3	6.20	55/F	✓	132
1TF1801	TCP V								

LIVELLI SONORI | SOUND LEVELS dB(A)

Hz		63	125	250	500	1000	2000	4000	8000	TOT
TCP 806	Lw	68	83	85	88	88	90	77	70	95
	Lp	50	65	67	70	70	72	59	52	77
TCP V 806	Lw	68	83	85	88	88	90	77	70	95
	Lp	50	65	67	70	70	72	59	52	77

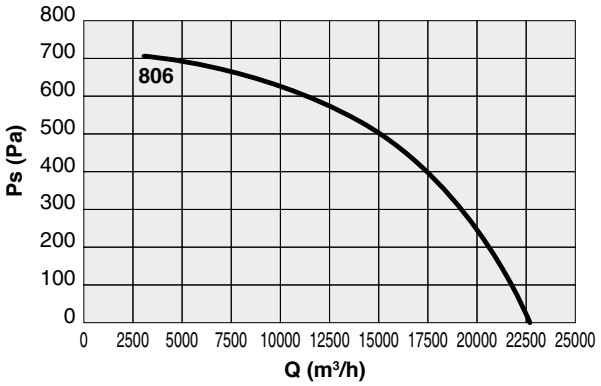

TCP - TCP V 900

Code	Tipo / Type	Modello / Model	U	P	Pm (kW)	In (A)	IP/CL	IE3	Mot. (Gr)
1TF1900	TCP	906 30000 5.5 kW	T	6	5.5	11.10	55/F	✓	132
1TF1901	TCP V								

LIVELLI SONORI | SOUND LEVELS dB(A)

Hz		63	125	250	500	1000	2000	4000	8000	TOT
TCP 906	Lw	70	85	90	93	90	92	84	72	98
	Lp	52	67	72	75	72	74	66	54	80
TCP V 906	Lw	70	85	90	93	90	92	84	72	98
	Lp	52	67	72	75	72	74	66	54	80

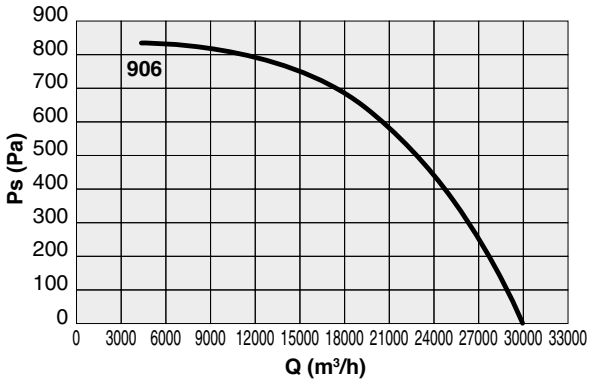

DIMENSIONI | DIMENSIONS mm

TCP | TCP V

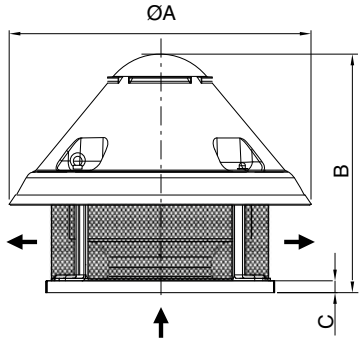

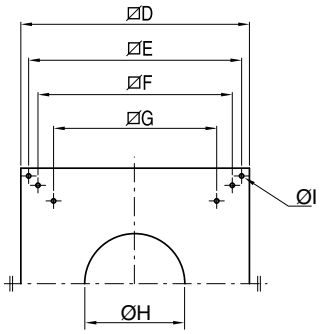

TCP

TIPO | TYPE	ØA	B	C	ØD	ØE	ØF	ØG	ØH	ØI	Kg
TCP 250	600	500	38	400	360	-	257	180	12	16
TCP 310	600	510	38	400	360	-	307	220	12	18
TCP 350	755	630	38	500	450	-	370	237	12	30
TCP 400	910	670	38	650	600	521	471	269	12	45
TCP 450	910	700	38	650	600	521	471	301	12	50
TCP 500	1000	790	38	760	710	630	550	331	14	80
TCP 560	1000	830	38	760	710	630	550	370	14	70 (4p : 90)
TCP 634	1100	1025	38	930	870	775	665	418	14	160
TCP 636	1100	930	38	930	870	775	665	418	14	120
TCP 754	1100	1075	38	930	870	775	665	470	14	210
TCP 756	1100	980	38	930	870	775	665	470	14	165
TCP 800	1400	1150	38	1100	1030	895	785	470	14	220
TCP 900	1400	1180	38	1100	1030	895	785	530	14	250

Pesi indicativi | Indicative weights

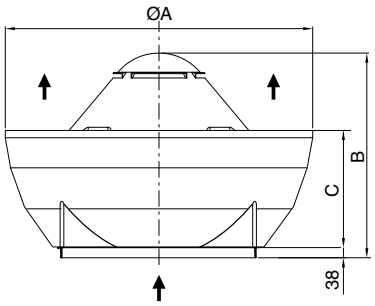

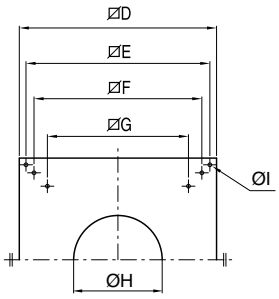

TCP V

TIPO | TYPE	ØA	B	C	ØD	ØE	ØF	ØG	ØH	ØI	Kg
TCP V 250	650	510	290	400	360	-	257	180	12	18
TCP V 310	650	510	290	400	360	-	307	220	12	20
TCP V 350	800	630	300	500	450	-	370	237	12	34
TCP V 400	980	670	360	650	600	521	471	269	12	50
TCP V 450	980	700	360	650	600	521	471	301	12	55
TCP V 500	1200	790	450	760	710	630	550	331	14	86
TCP V 560	1200	830	450	760	710	630	550	370	14	76 (4p : 96)
TCP V 634	1400	1025	500	930	870	775	665	418	14	167
TCP V 636	1400	930	500	930	870	775	665	418	14	127
TCP V 754	1400	1075	500	930	870	775	665	470	14	217
TCP V 756	1400	980	500	930	870	775	665	470	14	172
TCP V 800	1600	1150	600	1100	1030	895	785	470	14	228
TCP V 900	1600	1180	600	1100	1030	895	785	530	14	258

Pesi indicativi | Indicative weights

AVVERTENZE E ESEMPI DI INSTALLAZIONE

WARNINGS AND INSTALLATION EXAMPLES

Gli aspiratori **TCP** e **TCP V** sono installabili a tetto e **possono essere collegati ad accessori con sezione quadrata o circolare**. Si vedano gli esempi illustrativi nelle pagine seguenti.

Di seguito sono riportati cinque esempi di installazione che illustrano le principali configurazioni di accoppiamento con gli accessori disponibili. Per qualsiasi dubbio o esigenza, contattare l'Ufficio tecnico- commerciale di Maico Italia.

Si raccomanda inoltre l'uso di appropriati sistemi impermeabilizzanti, indispensabili per garantire la massima protezione da infiltrazioni d'acqua durante la posa del torrino sulla struttura. Particolare attenzione deve essere prestata all'appoggio della base del torrino o del silenziatore sulla struttura.

L'installatore deve verificare che la sigillatura sia continua, uniforme e priva di aperture. Un'installazione non eseguita correttamente può infatti causare infiltrazioni d'acqua, compromettendo l'impermeabilità e la durabilità dell'intero sistema.

Per installazioni in aree caratterizzate da precipitazioni intense, consigliamo il modello TCP V a scarico verticale, che garantisce una maggiore protezione contro l'ingresso dell'acqua.

The **TCP** and **TCP V** fans can be installed on roofs and **connected to squared or circular accessories**. See the illustrative examples on the following pages.

Below are five installation examples illustrating the main configurations for coupling with the available accessories. If you have any questions or requirements, please contact the Maico Italia Technical-Commercial Office.

We also recommend the use of appropriate waterproofing systems, which are essential to ensure maximum protection against water infiltration during the installation of the roof fan on the structure. Particular attention must be paid to the support of the base of the fan or silencer on the structure.

The installer must check that the seal is continuous, uniform and free of openings. Incorrect installation can cause water infiltration, compromising the waterproofing and durability of the entire system.

For installations in areas with heavy rainfall, we recommend the TCP V model with vertical discharge, which provides enhanced protection against water ingress.

CONFIGURAZIONI INSTALLATIVE | INSTALLATION CONFIGURATIONS

Configurazioni con accessori a base quadrata | Configurations with square-based accessories



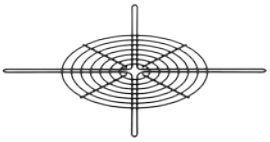

CCrz
Rete di protezione piana
Flat protection guard



CB
Controbase
a murare
Counter-base
to wall up

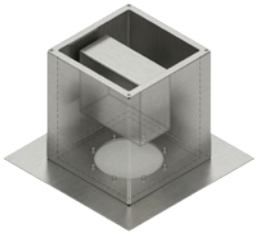

GRZ
Silenziatore quadrato
con base quadro tonda
Squared silencer
with square to round base

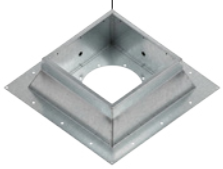

PBZ
Base di appoggio
quadro tonda silenziata
Square to round
silenced purlin box

CONFIGURAZIONI INSTALLATIVE | INSTALLATION CONFIGURATIONS

Configurazioni con accessori circolari | Configurations with circular accessories







RAZ
Piastra di raccordo quadro tonda
Square to round connecting plate



CCda
Serranda di non ritorno
Backdraught damper



CCsa / CCsb
Silenziatore cilindrico con o senza ogiva
Cylindrical silencer with or without pod

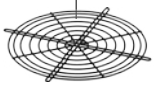

CCr
Rete di protezione piana
Flat protection guard



CCbo
Boccaglio
Inlet/Outlet cone



CCf
Controflangia
Counterflange



CCfc
Controflangia con collare
Counterflange with collar

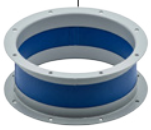

CCga
Giunto flessibile antivibrante
Flexible antivibration connector

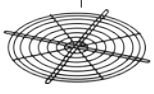

CCr (I)
Rete di protezione piatta
Flat protection guard



(II)
Canale tondo
Round duct



RAZ
Piastra di raccordo
Connecting plate



(II)
Canale quadro
Squared duct

(I) Dopo CCbo, CCr con taglia nominale +1
After CCbo, CCr with nominal size +1

(II) Non fornito | Not supplied

ESEMPI DI INSTALLAZIONE | INSTALLATION EXAMPLES

1

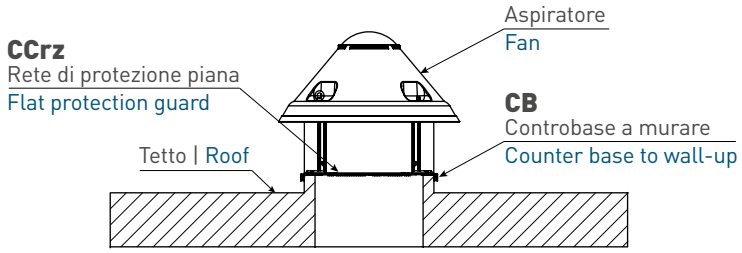

2

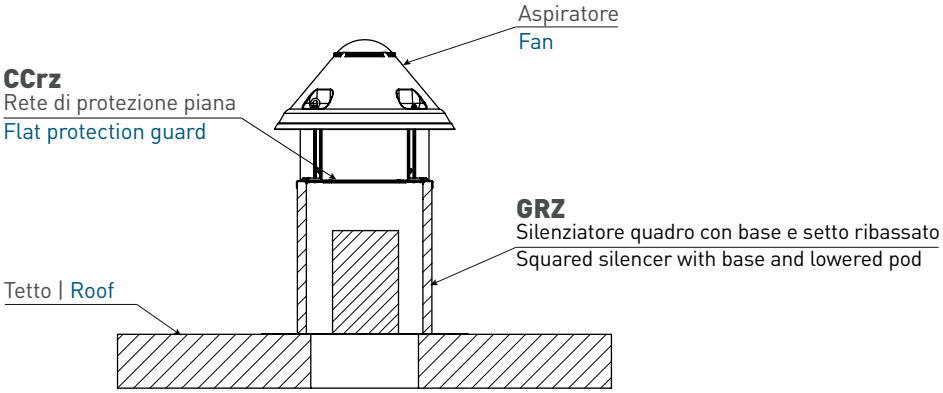

3

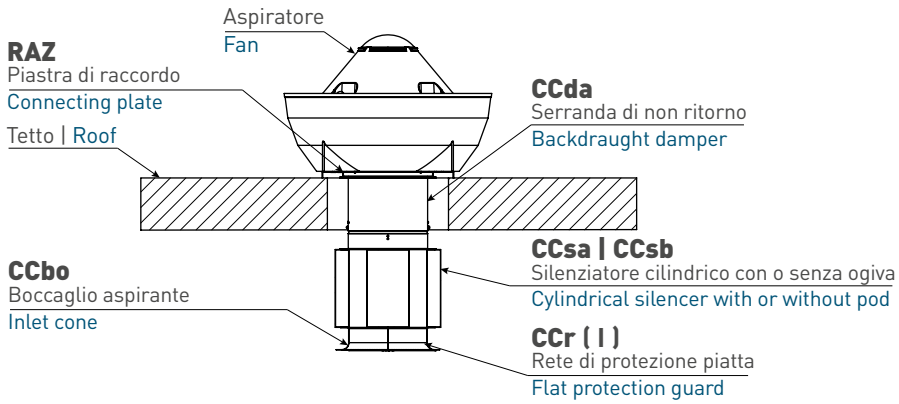

(I) Dopo CCbo, CCr con taglia nominale +1
After CCbo, CCr with nominal size +1

4

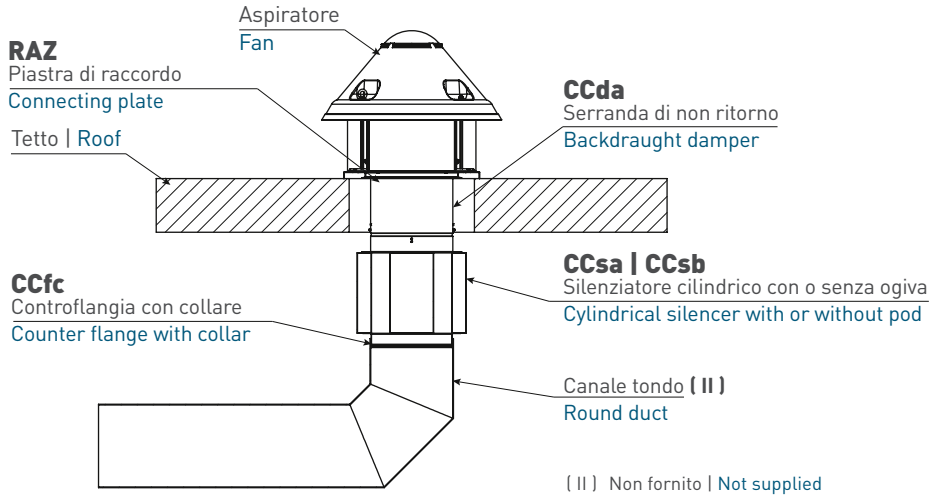

(II) Non fornito | Not supplied

5

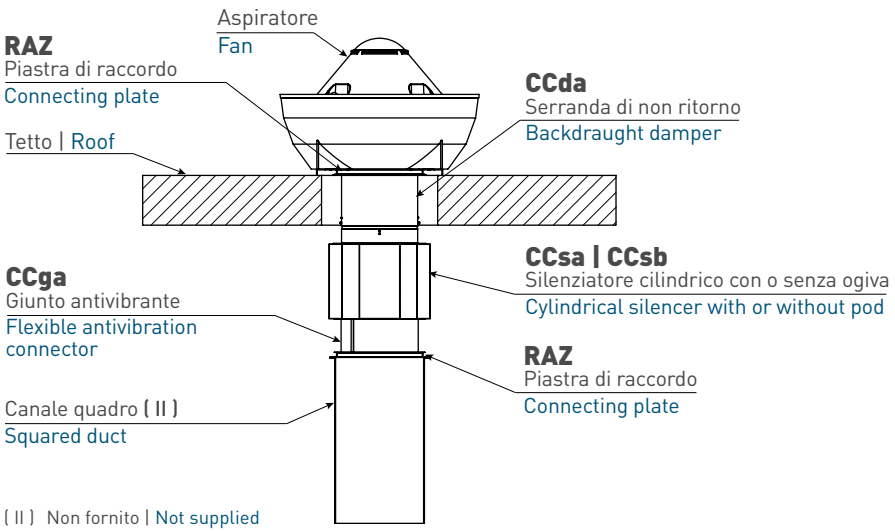

(II) Non fornito | Not supplied

RETI DI PROTEZIONE | PROTECTION GUARDS

CCrz | PER INSTALLAZIONE DIRETTA SULL'ASPIRATORE FOR DIRECT INSTALLATION ON THE FAN

Rete di protezione piana per prevenire il contatto accidentale con le parti in movimento del ventilatore. In lamiera zincata verniciata a polveri epossipoliestiriche.

Flat protective guard to prevent accidental contact with the moving parts of the fan. Made of galvanized steel sheet protected with epoxy finish.

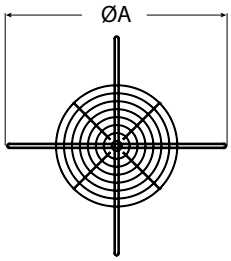

Code	Tipo | Type	ØA	Kg
5RE0079	CCrz 25	370	0.3
5RE0081	CCrz 31	440	0.5
5RE0055	CCrz 35	512	0.5
5RE0056	CCrz 40-45	656	1.0
5RE0057	CCrz 50-56	781	1.3
5RE0058	CCrz 63-75	936	1.9
5RE0059	CCrz 80-90	1110	2.3

Dimensioni in mm | Dimensions in mm

CCr | PER INSTALLAZIONE CON ACCESSORI A BASE CIRCOLARI FOR INSTALLATION WITH CIRCULAR ACCESSORIES

Rete di protezione piana per prevenire il contatto accidentale con le parti in movimento del ventilatore.
In lamiera zincata verniciata a polveri epossipoliestiriche.

Flat protective guard prevent accidental contact with the moving parts of the fan.
Made of galvanized steel sheet protected with epoxy finish.

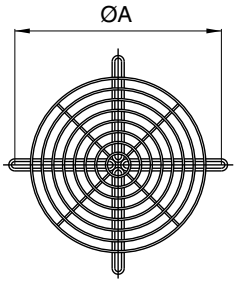

Code	Tipo | Type	ØA	Kg
5RE9031	CCr 31 x TCP-TCP V 25-31-35	355	0.6
5RE9036	CCr 35 x TCP-TCP V 40-45	395	0.7
5RE9046	CCr 45 x TCP-TCP V 50-56	500	1
5RE9057	CCr 56 x TCP-TCP V 63-75	620	1.6
5RE9072	CCr 71 x TCP-TCP V 80-90	770	2.2

Dimensioni in mm | Dimensions in mm

CB | CONTROBASI A MURARE | COUNTER BASES TO BE WALLED UP

Garantisce un ancoraggio efficace al cavedio mediante la muratura delle quattro zanche appositamente realizzate.
Realizzata in lamiera zincata.

It provides reliable anchoring to the cavity by means of four specially designed anchors fixed into the masonry.
Made of galvanized steel sheet.

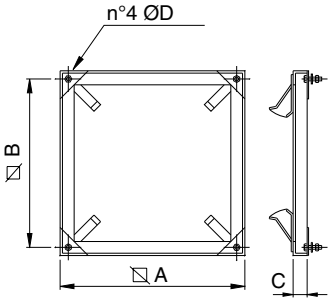

Code	Tipo | Type	A	B	C	ØD	Kg
1CB3000	CB 25-31	390	360	30	M10	1.2
1CB3500	CB 35	490	450	30	M10	1.5
1CB4000	CB 40-45	630	600	30	M10	1.8
1CB5500	CB 50-56	740	710	30	M10	2.1
1CB6000	CB 63-75	900	870	30	M10	2.6
1CB8000	CB 80-90	1070	1030	30	M10	3

Dimensioni in mm | Dimensions in mm

SILENZIATORI | SILENCERS

PBZ | BASE DI APPOGGIO SILENZIATA CON BASE QUADRO TONDA
SQUARE TO ROUND SILENCED PURLIN BOX

Base di appoggio quadro tonda silenziata per installazione dei torrini su coperture piatte o per il raccordo tra il torrino e gli accessori circolari.
Struttura in lamiera d'acciaio zincata con doppia pannellatura e elemento insonorizzante in lana di vetro.

Square to round silenced support base (Purlin box) suitable for the installation of the roof fan on flat roofs or for the connection of the fan to circular accessories.
Galvanized steel sheet structure with glass wool soundproofing element.

Code	Tipo | Type	∅A	∅B	∅C	∅D	ØE	ØF	n°G x M8	Kg
5PB3110	PBZ 25-31	380	360	520	780	310	355	8 x M8	15
5PB3510	PBZ 35	480	450	620	880	310	355	8 x M8	30
5PB4010	PBZ 40-45	630	600	770	1030	355	395	4	38
5PB5010	PBZ 50-56	740	710	880	1140	455	500	4	45
5PB6310	PBZ 63-75	910	870	1050	1310	565	620	6	55
5PB8010	PBZ 80-90	1070	1030	1210	1470	710	770	8	130

Dimensioni in mm | Dimensions in mm

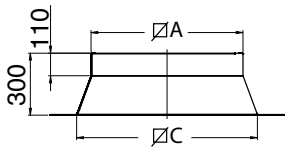

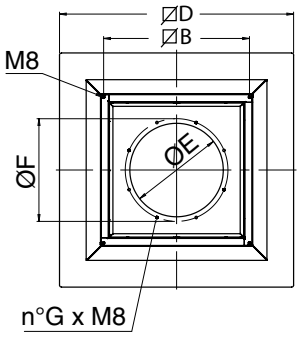

GRZ | SILENZIATORI SEZIONE QUADRA CON BASE E RACCORDO QUADRO TONDO
SQUARED SILENCERS WITH SQUARE TO ROUND BASE

Silenziatore a sezione quadra con base e setto centrale ribassato. La base ha una forma quadro-tonda, studiata per consentire l'abbinamento con accessori di forma circolare.
Materiale fonoassorbente in lana minerale.
Struttura portante in lamiera zincata.

Square section silencer with base and lowered central pod. The base has a square-round shape, designed to allow combination with circular accessories. Sound-absorbing material in mineral wool. Supporting structure in galvanized steel sheet.

Code	Tipo | Type	A	B	C	D	E	ØF	ØG	n°H x M8	J∅	Kg
1SI0857	GRZ 25-31	850	300	390	360	290	310	355	4 x M8	790	37
1SI0860	GRZ 35	850	350	490	450	390	310	355	8 x M8	890	48
1SI0861	GRZ 40-45	850	400	640	600	540	355	395	8 x M8	1040	58
1SI0862	GRZ 50-56	850	450	750	710	650	455	500	8 x M8	1150	68
1SI0863	GRZ 63-75	1100	500	920	870	820	565	620	12 x M8	1320	103
1SI0864	GRZ 80-90	1100	500	1080	1030	980	710	770	16 x M8	1480	113

Dimensioni in mm | Dimensions in mm

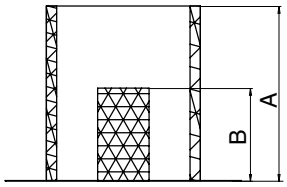

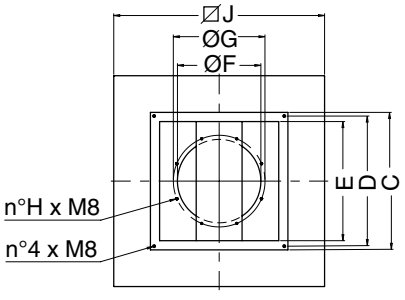

CCsa | CCsb | SILENZIATORI CILINDRICI I CYLINDRICAL SILENCERS

Silenziatori cilindrici CCs disponibili in due versioni, senza ogiva (CCsa) e con ogiva (CCsb). La presenza dell'ogiva permette una maggiore attenuazione della rumorosità ma genera una perdita di carico aggiuntiva nell'impianto: vedi diagramma riportato.
I silenziatori sono fornibili in lunghezza pari a 1 - 1,5 - 2 volte il diametro (b).
Costruiti in lamiera zincata, la parte interna e l'ogiva in lamiera forata per un'azione efficace del materassino fonoassorbente in lana minerale.
Temperatura d'esercizio compresa fra –40 e +150°C in servizio S1.
Certificati F400.

Cylindrical silencers available in two versions, without pod (CCsa) and with pod (CCsb). The presence of the pod allows a higher noise attenuation, but creates an additional pressure drop in the system: see the riported diagram. Silencers can be provided with length equal to 1 - 1,5 - 2 times the diameter (b).
Manufactured completely in galvanized steel. The internal part and the pod is made of perforated sheet, to effectively allow
the sound absorption of the acoustic lining in mineral wool.
Working temperature is from -40°C to +150°C in S1 service.
F400 certified

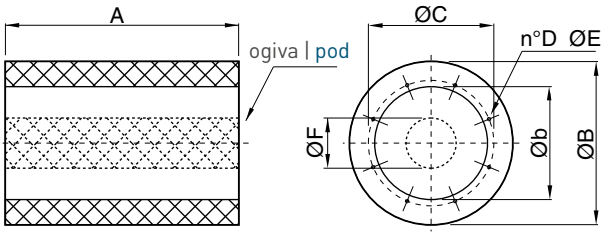

CCsa | CCsb

Tipo | Type	ØB	Øb	ØC	D	ØE	ØF
CCs 31 x TCP-TCP V 25-31-35	455	315	355	8	M8	140
CCs 35 x TCP-TCP V 40-45	495	355	395	8	M8	200
CCs 45 x TCP-TCP V 50-56	610	450	500	8	M10	245
CCs 56 x TCP-TCP V 63-75	720	560	620	12	M10	295
CCs 71 x TCP-TCP V 80-90	870	710	770	16	M10	380

Dimensioni in mm | Dimensions in mm

CCsa

Tipo | Type	Code	A 1Ø	Kg	Code	A 1.5Ø	Kg	Code	A 2Ø	Kg
CCsa 31 x TCP-TCP V 25-31-35	1SI0317	315	8	1SI0316	470	11	1SI0318	630	14
CCsa 35 x TCP-TCP V 40-45	1SI0355	350	10	1SI0352	525	14	1SI0356	710	17
CCsa 45 x TCP-TCP V 50-56	1SI0452	450	15	1SI0621	675	20	1SI0453	900	24
CCsa 56 x TCP-TCP V 63-75	1SI0565	560	21	1SI0562	840	28	1SI0566	1120	35
CCsa 71 x TCP-TCP V 80-90	1SI0712	710	35	1SI0710	1065	49	1SI0713	1420	63

CCsb

Tipo | Type	Code	A 1Ø	Kg	Code	A 1.5Ø	Kg	Code	A 2Ø	Kg
CCsb 31 x TCP-TCP V 25-31-35	1SI0313	315	10	1SI0315	470	14	1SI0314	630	16
CCsb 35 x TCP-TCP V 40-45	1SI0353	350	12	1SI0351	525	16	1SI0354	710	18
CCsb 45 x TCP-TCP V 50-56	1SI0450	450	17	1SI0620	675	24	1SI0451	900	29
CCsb 56 x TCP-TCP V 63-75	1SI0563	560	28	1SI0561	840	37	1SI0564	1120	44
CCsb 71 x TCP-TCP V 80-90	1SI0715	710	44	1SI0700	1065	62	1SI0716	1420	78

CCsb | DIAGRAMMA PERDITA DI CARICO SILENZIATORI | SILENCER WITH POD LOSS CHARGE DIAGRAM

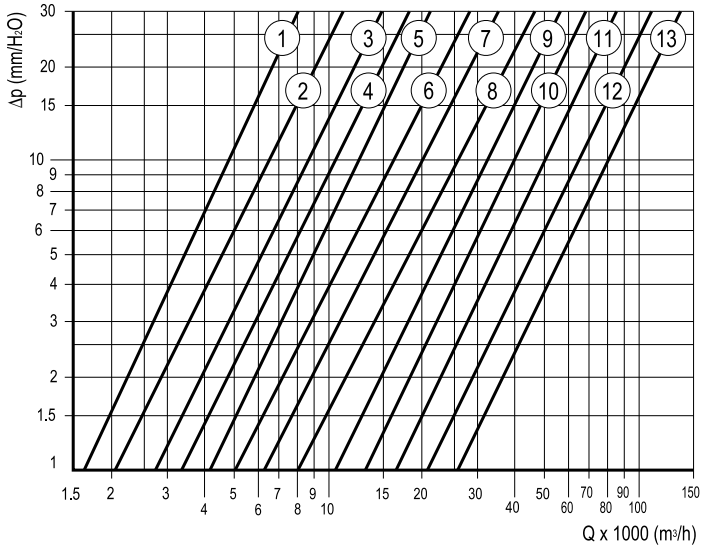

CCsb

Tipo | Type	n°
CCsb 31 x TCP-TCP V 25-31-35	1
CCsb 35 x TCP-TCP V 40-45	2
CCsb 45 x TCP-TCP V 50-56	4
CCsb 56 x TCP-TCP V 63-75	6
CCsb 71 x TCP-TCP V 80-90	8

N.B.: Versioni senza ogiva (CCsa) hanno perdita di carico irrilevante.
The versions without pod (CCsa) have irrelevant loss

elicent® aspirazione evoluta

SILENZIATORI CILINDRICI | CYLINDRICAL SILENCERS

CCsa silenziatori senza ogiva | without pod

Attenuazione in dB per banda di ottava (Hz)
Octave spectium (Hz) of noise attenuation in dB

A= 1 x Øb

Tipo | Type	63	125	250	500	1K	2K	4K	8K
31	1	1	3	8	14	9	8	7
35	0	0	3	9	14	10	8	6
40	0	0	4	10	13	8	8	5
45	1	1	4	12	12	9	6	6
50	0	0	4	13	11	9	6	5
56	0	0	4	14	11	8	5	4
63	1	1	5	14	10	9	5	5
71	1	1	5	12	9	7	5	5
80	2	3	7	9	8	6	5	4
90	2	3	7	13	8	6	5	4

A= 1,5 x Øb

Tipo | Type	63	125	250	500	1K	2K	4K	8K
31	1	2	5	12	19	13	11	8
35	0	0	5	12	21	13	11	9
40	1	1	5	14	19	12	10	8
45	1	1	6	17	17	13	9	8
50	1	1	6	18	17	12	9	7
56	1	2	7	20	15	11	8	5
63	1	2	7	20	14	12	8	6
71	2	2	7	18	11	9	6	7
80	2	5	10	13	12	9	7	7
90	2	5	11	16	11	7	7	5

A= 2 x Øb

Tipo | Type	63	125	250	500	1K	2K	4K	8K
31	4	6	6	16	26	17	13	9
35	0	2	6	15	25	16	12	10
40	0	2	7	18	24	15	12	9
45	0	1	7	21	21	15	10	8
50	1	2	8	23	21	14	11	8
56	1	1	9	24	19	14	10	7
63	1	2	9	25	17	14	10	7
71	2	4	9	24	14	11	8	8
80	4	6	13	22	14	10	9	7
90	4	6	14	23	13	9	7	6

CCsb silenziatori con ogiva | with pod

Attenuazione in dB per banda di ottava (Hz)
Octave spectium (Hz) of noise attenuation in dB

A= 1 x Øb

Tipo | Type	63	125	250	500	1K	2K	4K	8K
31	0	1	4	9	16	17	13	10
35	0	0	4	11	22	21	15	12
40	0	1	4	11	20	18	14	11
45	0	1	6	14	21	19	13	9
50	1	2	5	13	20	16	11	8
56	1	1	6	15	21	17	11	8
63	1	1	6	15	19	16	10	8
71	1	2	7	15	20	18	12	10
80	2	3	9	12	17	15	9	8
90	2	4	8	15	16	11	8	7

A= 1,5 x Øb

Tipo | Type	63	125	250	500	1K	2K	4K	8K
31	2	4	5	13	23	26	18	12
35	1	1	7	15	33	32	22	17
40	1	2	6	15	31	27	19	14
45	1	2	7	19	31	28	18	12
50	2	3	7	19	29	24	14	10
56	2	3	9	22	32	27	15	11
63	2	2	9	22	29	23	14	10
71	2	3	11	22	31	25	13	11
80	3	6	13	18	26	22	12	11
90	3	5	12	20	24	16	10	9

A= 2 x Øb

Tipo | Type	63	125	250	500	1K	2K	4K	8K
31	3	6	7	17	32	33	22	17
35	1	2	8	19	40	39	27	20
40	1	2	9	20	37	35	23	16
45	2	3	10	23	39	36	21	15
50	2	3	10	24	38	32	18	12
56	1	2	12	27	41	35	18	12
63	2	3	11	27	37	29	15	12
71	3	5	14	29	41	32	18	15
80	3	6	16	29	35	26	15	12
90	4	7	17	30	34	20	12	11

RAZ | PIASTRA DI RACCORDO | CONNECTING PLATE

Piastra che permette di raccordare il torrino con gli accessori circolari. In lamiera zincata.

Connecting plate between the fan and the circular accessories. In galvanized steel sheet.

Code	Tipo | Type	⍁A	⍁B	C	ØD	ØE	n°F x ØG	Kg
5PS3102	RAZ 25-31 x x TCP-TCP V 25-31	390	360	40	315	355	4 x M8	2
5PS3502	RAZ 35 x TCP-TCP V 35	410	375	30	315	355	4 x M8	2
5PS4002	RAZ 40-45 x TCP-TCP V 40-45	500	471	30	355	395	4 x M8	3
5PS5002	RAZ 50-56 x TCP-TCP V 50-56	600	550	30	455	500	4 x M8	4
5PS6302	RAZ 63-75 x TCP-TCP V 63-75	710	665	30	565	620	12 x M8	5
5PS8002	RAZ 80-90 x TCP-TCP V 80-90	825	785	30	710	770	8 x M8	6

Dimensioni in mm | Dimensions in mm

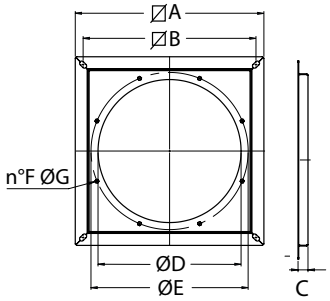

CCbo | BOCCAGLIO | INLET CONE

Boccaglio che permette il raccordo ad accessori circolari di maggiore dimensione.
Costruita in lamiera d'acciaio, con flange di fissaggio realizzate a norma ISO 13351:2010. Verniciata a polveri epossipoliestiriche.
Completo di portello d'ispezione e fori per passaggio cavi.

Inlet/Outlet cone for the connection to circular accessories of larger diameters.
Manufactured in steel sheet, with fixing flanges according to ISO 13351:2010.
Protected against atmospheric agents by epoxy paint.
Complete of inspection porthole and holes for cable entry.

Code	Tipo | Type	A±5	ØB	ØC	ØD	E	ØF	G	ØH	ØI	ØL	Kg
5BO9631	CCbo 31 x TCP-TCP V 25-31-35	130	446	355	395	8	10	8	10	307	395	4
5BO9635	CCbo 35 x TCP-TCP V 40-45	130	496	395	450	8	12	8	10	357	446	4.5
5BO9645	CCbo 45 x TCP-TCP V 50-56	130	598	500	560	12	12	8	12	457	546	5.5
5BO9656	CCbo 56 x TCP-TCP V 63-75	140	730	620	690	12	12	12	12	567	658	7.5
5BO9671	CCbo 71 x TCP-TCP V 80-90	180	910	770	860	16	12	16	12	708	810	11

Dimensioni in mm | Dimensions in mm

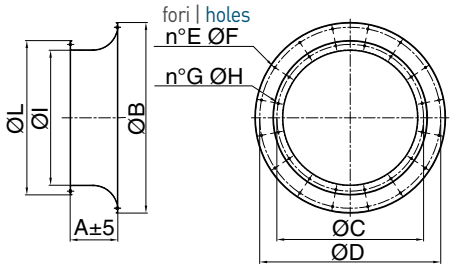

CCr di una taglia superiore
of one size bigger

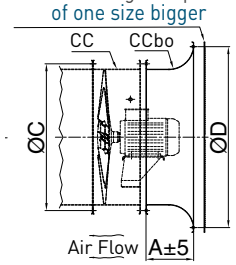

Esempi di installazione
Installation example

CCf | CONTROFLANGIA PIANA I FLAT COUNTERFLANGE

Piastra a forma di anello provvista di fori a norma UNI ISO 13351:2010. Viene utilizzata per facilitare il collegamento tra l'aspiratore e il condotto. In lamiera zincata.

Ring plate with holes according to UNI ISO 13351:2010 standard, compatible with fan flange. It is used for easier connection between the fan and the duct. Made of galvanized steel sheet with epoxy finish.

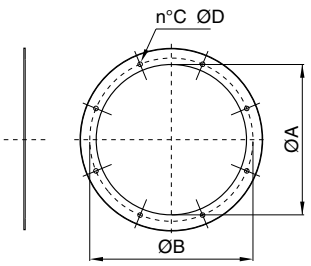

Code	Tipo | Type	ØA	ØB	C	ØD	Kg
5BO1031	CCf 31 x TCP-TCP V 25-31-35	315	355	8	10	1.2
5BO1035	CCf 35 x TCP-TCP V 40-45	350	395	8	10	1.5
5BO1045	CCf 45 x TCP-TCP V 50-56	450	500	8	12	1.9
5BO1056	CCf 56 x TCP-TCP V 63-75	560	620	12	12	2.4
5BO1071	CCf 71 x TCP-TCP V 80-90	710	770	16	12	3.3

Dimensioni in mm | Dimensions in mm

CCfc | CONTROFLANGIA CON COLLARE I COUNTERFLANGE WITH COLLAR

Controflangia a forma di anello con collare 80 mm, provvista di fori a norma ISO 13351:2010. Facilita la connessione con la canalizzazione. In lamiera zincata verniciata a polveri epossipoliestiriche.

Counter flange with addition of 80 mm of round duct with holes according to ISO13351:2010.
It eases the connection to the duct. Made of galvanized steel sheet with epoxy finish.

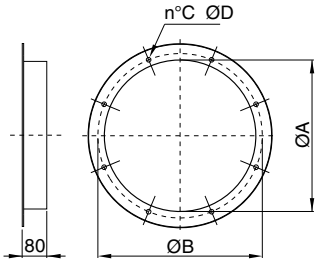

Code	Tipo | Type	ØA	ØB	C	ØD	Kg
5B01531	CCfc 31 x TCP-TCP V 25-31-35	305	355	8	10	1.3
5B01535	CCfc 35 x TCP-TCP V 40-45	355	395	8	10	1.5
5B01545	CCfc 45 x TCP-TCP V 50-56	455	500	8	12	2
5B01556	CCfc 56 x TCP-TCP V 63-75	565	620	12	12	2.5
5B01571	CCfc 71 x TCP-TCP V 80-90	710	770	16	12	3.3

Dimensioni in mm | Dimensions in mm

CCda | SERRANDA DI NON RITORNO | BACKDRAUGHT DAMPER

Serranda di chiusura che consente il ritorno delle alette in posizione tappata. Evitano inutili dispersioni di calore e implicano un'irrilevante perdita di carico. Le alette della serranda si aprono con la depressione dell'aria generata dal ventilatore in moto. Si chiudono per gravità al suo spegnimento.
Cassa in lamiera verniciata e alette in lamiera zincata. Temperatura di esercizio in S1 max. +150°C.

Brackdraught damper that allows the return of the flaps in closed position.
They avoid heat dispersion when the fan is off and require a negligible opening pressure. The shutter flaps are opened by the air depression produced by the fan when working. They shut down by gravity.
Casing in painted steel sheet and flaps in galvanized steel sheet. Max. temperature in S1 +150°C.

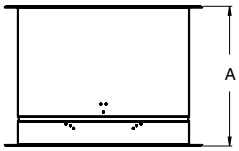

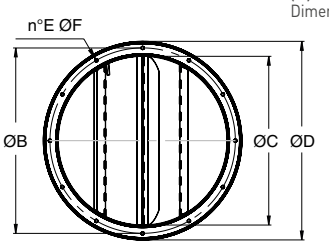

Code	Tipo | Type	A	ØB	ØC	ØD	E	ØF	Kg
1SE9295	Ccda 31 x TCP-TCP V 25-31-35	420	355	305	400	8	10	9
1SE9296	Ccda 35 x TCP-TCP V 40-45	505	395	355	451	8	10	12
1SE9281	Ccda 45 x TCP-TCP V 50-56	500	500	455	559	8	12	15
1SE9283	Ccda 56 x TCP-TCP V 63-75	470	620	565	669	12	12	19
1SE9285	Ccda 71 x TCP-TCP V 80-90	580	770	708	812	16	12	28

(I) A richiesta | Upon request
Dimensioni in mm | Dimensions in mm

CCga | GIUNTO FLESSIBILE ANTIVIBRANTE I FLEXIBLE ANTIVIBRATION CONNECTOR

Impedisce la trasmissione delle vibrazioni lungo la canalizzazione.
È composto da due flange in lamiera d'acciaio, conformi alla norma ISO 13351:2010, per il fissaggio al ventilatore e al canale, e da un nastro di collegamento flessibile e resistente. Temperatura di esercizio in S1 max. +150°C. Le parti in lamiera sono verniciate con polveri epossipoliestiriche.

Prevents the transmission of vibrations along the ductwork.
It consists of two steel sheet flanges, compliant with ISO 13351:2010, for connection to the fan and the duct, and a flexible, heavy-duty connecting strip.
Max. temperature in S1 +150°C.
Steel sheet parts are coated with epoxy-polyester powder paint.

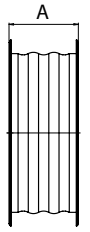

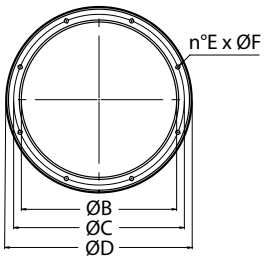

Code	Tipo | Type	A	ØB	ØC	ØD	n°E x ØF	Kg
1SU5310	Ccga 31 x TCP-TCP V 25-31-35	200	305	355	395	8 x 10	5
1SU5350	Ccga 35 x TCP-TCP V 40-45	200	350	395	446	8 x 10	6
1SU5450	CCga 45 x TCP-TCP V 50-56	200	450	500	546	8 x 12	8
1SU5560	CCga 56 x TCP-TCP V 63-75	200	560	620	658	12 x 12	10
1SU5710	CCga 71 x TCP-TCP V 80-90	200	710	770	810	16 x 12	13

Dimensioni in mm | Dimensions in mm

INTERRUTTORE DI SERVIZIO | SERVICE SWITCH



Interruttore di servizio montato, su richiesta.
Protezione IP67.
Interruttori trifase: la selezione dell'interruttore dipende dal tipo di attacco previsto sul torrino.
Per i modelli monofase, i codici degli interruttori sono disponibili su richiesta.

Service switch fitted, on request.
Protection IP67.
Three-phase switches: the selection of the switch depends on the type of connection on the fan.
For single-phase models, switch codes are available upon request.

Code	Tipo | Type	Pnom [kW]	Inom [A]	Interruttore di servizio | Service switch			
				1IN1196	1IN1007	1IN1000	1IN1149
1TF2521	TCP 254 T 967 0.25kW	0.09	0.35	●			
1TF3020	TCP 314 T 1960 0.12kW	0.12	0.45	●			
1TF3023	TCP 354 T 3600 0.25kW	0.25	0.8		●		
1TF1351	TCP 404 T 5400 0.55kW	0.55	1.6		●		
1TF1401	TCP 454 T 7600 0.75kW	0.75	2.3		●		
1TF1451	TCP 504 T 10000 1.5kW	1.5	3.1		●		
1TF1501	TCP 564 T 14100 3.0KW	3	6.3		●		
1TF1563	TCP 566 T 9100 0.55kW	0.55	1.7		●		
1TF1561	TCP 634 T 21200 5.5KW	5.5	10.4		●		
1TF1633	TCP 636 T 13700 1.1kW	1.1	2.9		●		
1TF1631	TCP 754 T 30500 9.2KW	9.2	17.6		●		
1TF1753	TCP 756 T 19500 2.2kW	2.2	5.7		●		
1TF1751	TCP 806 T 22500 3.0kW	3	7.0		●		
1TF1800	TCP 906 T 30000 5.5kW	5.5	11.4		●		
1TF1900	TCP V 254 T 967 0.25kW	0.09	0.35	●			
1TF2523	TCP V 314 T 1960 0.12kW	0.12	0.45	●			
1TF3026	TCP V 354 T 3600 0.25kW	0.25	0.8			●	
1TF3028	TCP V 404 T 5400 0.55kW	0.55	1.6			●	
1TF1352	TCP V 454 T 7500 0.75kW	0.75	2.3			●	
1TF1402	TCP V 504 T 10000 1.5kW	1.5	3.1			●	
1TF1452	TCP V 564 T 14000 3.0KW	3	6.3			●	
1TF1502	TCP V 566 T 9000 0.55kW	0.55	1.7			●	
1TF1564	TCP V 634 T 21000 5.5KW	5.5	10.4				●
1TF1562	TCP V 636 T 13400 1.1kW	1.1	2.9				●
1TF1634	TCP V 754 T 30000 9.2KW	9.2	17.6				●
1TF1632	TCP V 756 T 19200 2.2kW	2.2	5.7				●
1TF1754	TCP V 806 T 22500 3.0kW	3	7.0				●
1TF1752	TCP V 906 T 30000 5.5kW	5.5	11.4				●
1TF1801	TCP V 806 T 22500 3.0kW	3	7.0				●
1TF1901	TCP V 906 T 30000 5.5kW	5.5	11.4				●